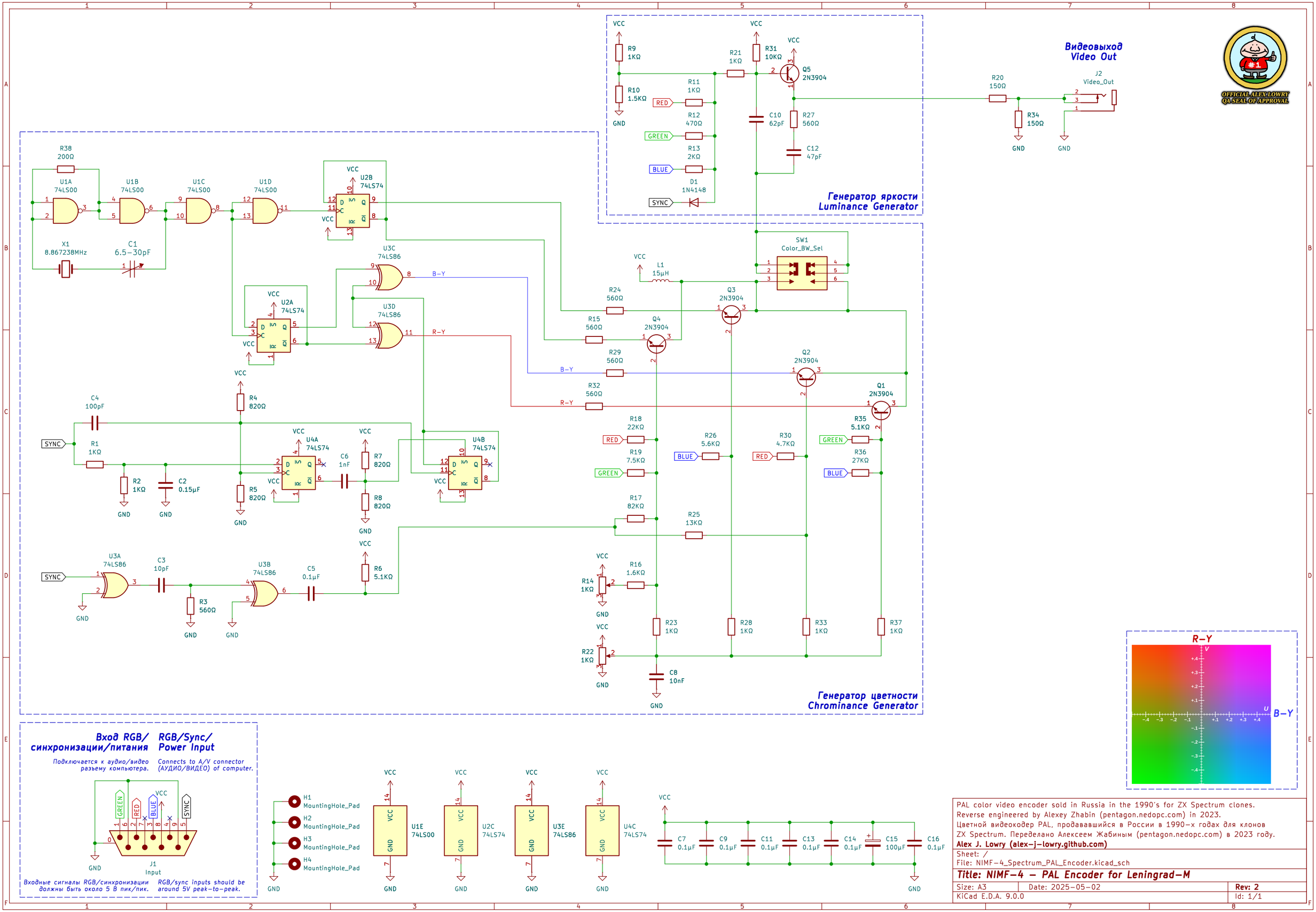

PAL color video encoder sold in Russia in the 1990's for ZX Spectrum clones.
Reverse engineered by Alexey Zhabin (pentagon.nedopc.com) in 2023.
Цветной видеокодер PAL, продававшийся в России в 1990-х годах для клонов ZX Spectrum. Переделано Алексеем Жабиным (pentagon.nedopc.com) в 2023 году.

Alex J. Lowry (alex-j-lowry.github.com)

Sheet: /
File: NIMF-4_Spectrum_PAL_Encoder.kicad_sch

Title: NIMF-4 – PAL Encoder for Leningrad-M

Size: A3	Date: 2025-05-02	Rev: 2
KiCad E.D.A. 9.0.0		Id: 1/1